ХОББИ ПАРК

VECTOR AGR
HUIDA TECH

Сельскохозяйственный дрон Vector HD580

Рекомендуемый состав полного комплекта



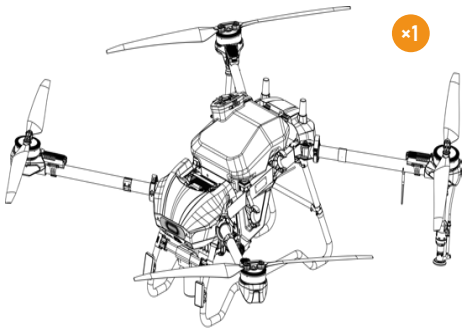

Сельскохозяйственный дрон
Vector HD580



Пульт управления



RTK модуль

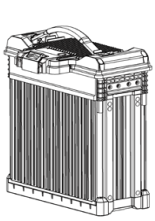

Интеллектуальная батарея HE 102

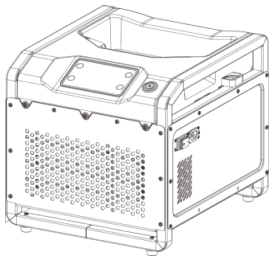

Интеллектуальная зарядная станция HE 202

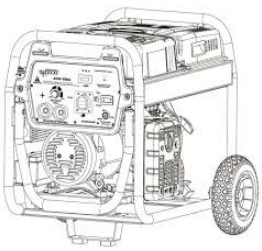

Генератор



Зарядное устройство
аккумулятора пульта управления



Аккумулятор пульта управления

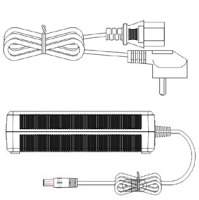

Адаптер питания

Данный перечень является рекомендованной комплектацией для выполнения основных задач с агродроном. В него включены ключевые элементы, необходимые для полноценной работы в полевых условиях. Такой набор обеспечивает удобную подготовку к полетам, стабильную эксплуатацию и позволяет использовать агродрон максимально эффективно.